ГРУЗОПОДЪЕМНОЕ ОБОРУДОВАНИЕ

ТРАВЕРСА

Траверса предназначена для транспортировки рельсов.

Возможно изготовление, больших по длине, аналогичных по конструкции и грузоподъемности траверс со следующими параметрами:

Обозначение траверсы	РС. ВЕСТ. 44.00.000	РС. ВЕСТ. 83.00.000
Грузоподъемность, кг	2000	2000
Габаритные размеры (ДхШхВ), мм	6140x1400x1125	11140x1920x1096
Масса, кг	299	818
Тип транспортируемого рельса*	Р65	Р65

* По требованию заказчика изделие может изготовлено под нужный тип транспортируемого рельса.

Примечание: Вышеуказанные типоразмеры траверс предназначены для транспортировки коротких рельсов длиной до 16 метров.

ТРАВЕРСА ДЛЯ ПАКЕТА ШПАЛ

Траверса предназначена для транспортировки пакета железобетонных шпал.

Максимальная емкость пакета — 4 ряда по 8 шпал. Конструкция траверсы предусматривает возможность уменьшения числа рядов пакета.

Автоматическая работа обеспечивается при помощи четырехтактного механизма фиксации захватных органов, без использования гидравлики и эл. приводов, что значительно упрощает эксплуатацию изделия.

ОСНОВНЫЕ ТЕХНИЧЕСКИЕ ХАРАКТЕРИСТИКИ

Грузоподъемность, кг	9000
Габаритные размеры (ДхШхВ), мм	2820x2630x2285
Масса, кг	1600
Максимальное число шпал для переноски, шт	32
Размеры шпалы (ДхШхВ), мм	2700x300x230

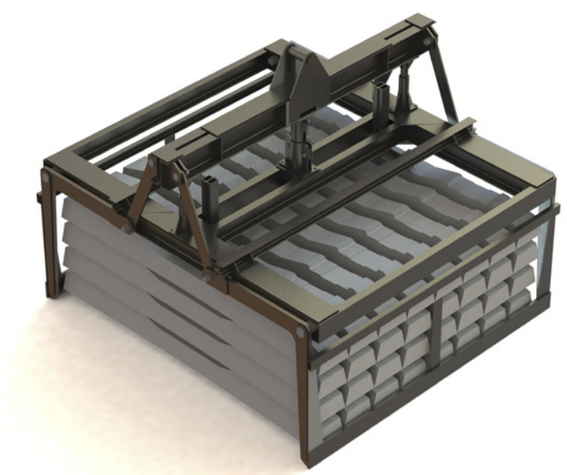

ЗАХВАТ ДЛЯ ПЕРЕНОСКИ И РАСПРЕДЕЛЕНИЯ ШПАЛ

Захват предназначен для установки шпал с заданным шагом (540 мм или 500 мм) на стенде сборки рельсошпальной решетки. Представляет собой устройство грузоподъемное и подвешивается на крюк козлового крана.

При раскрытом положении рычагов захват устанавливается на 8-ми штучный комплект шпал. Оператор поворотом рычага замыкает рычаги, тем самым подводит зацепы под концы шпал.

Козловым краном захват с комплексом шпал переносится на место установки шпал и становится на рельсы сборочного стенда. При подъеме крюка козлового крана средние концы роликовых опор, с установленными на них шпалами, поднимаются. И шпалы под действием силы тяжести катятся до упоров, место которых соответствует шагу установки шпал.

ОСНОВНЫЕ ТЕХНИЧЕСКИЕ ХАРАКТЕРИСТИКИ

Грузоподъемность, кг	3000
Габаритные размеры (ДхШхВ), мм	4560x3240x3240
Масса, кг	4422
Максимальное число шпал для переноски, шт	8
Размеры шпалы (ДхШхВ), мм	2700x300x230

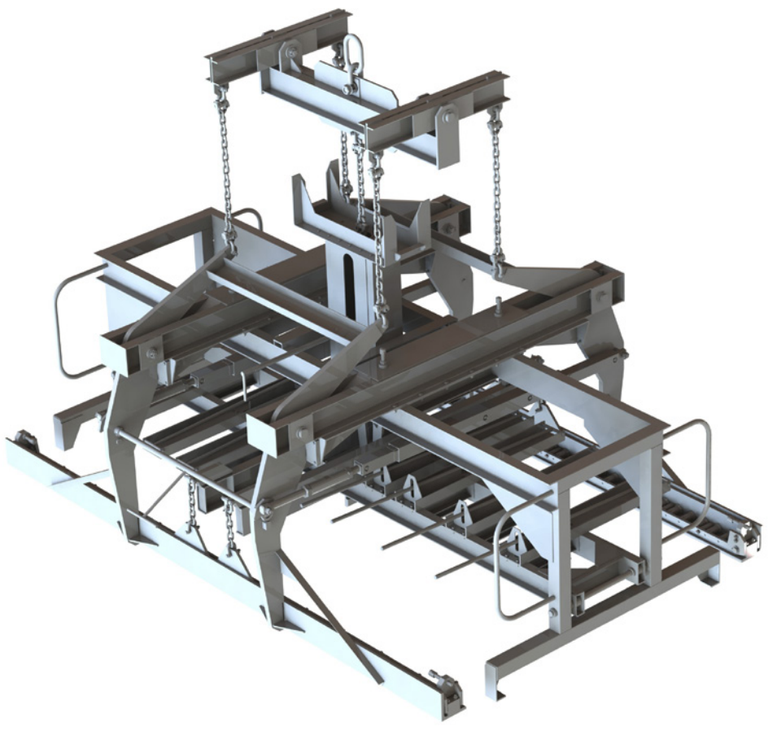

ЗАХВАТ (АВТОМАТИЧЕСКИЙ)

Захват предназначен для поднятия, перемешения и укладки рельсовых плетей длиной 100 метров на заготовительном складе рельсосварочного производства. Работа захвата осуществляется в автоматическом режиме, без участия стропальщиков — автоматическая работа обеспечивается при помощи четырехтактного механизма фиксации захватных органов (клешевин).

Захваты используются для работы в составе автоматизированной системы погрузки/разгрузки склада, также возможна работа в качестве обычного рельсового захвата при погрузочно-разгрузочных работах.

ОСНОВНЫЕ ТЕХНИЧЕСКИЕ ХАРАКТЕРИСТИКИ:

Грузоподъемность, кг	2000
Габаритные размеры (ДхШхВ), мм	324x480x1035
Масса, кг	207
Тип транспортируемого рельса	Р65

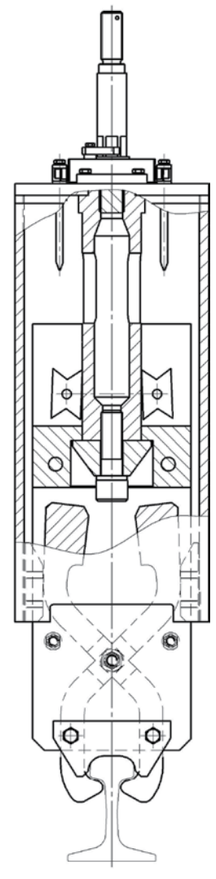

КЛЕЩИ

Клещи предназначены для транспортировки рельсов, являются универсальными, так как могут поднимать рельс как за головку, так и за подошву. Кроме того конструкция клещей позволяет поднимать 3 рельса уложенные в «залив».

ОСНОВНЫЕ ТЕХНИЧЕСКИЕ ХАРАКТЕРИСТИКИ

Грузоподъемность, кг	2500
Габаритные размеры (ДхШхВ), мм	410x141x644
Масса, кг	19,1
Тип транспортируемых рельсов	Р65

* По требованию заказчика возможно изготовление захвата под нужный тип транспортируемого рельса.

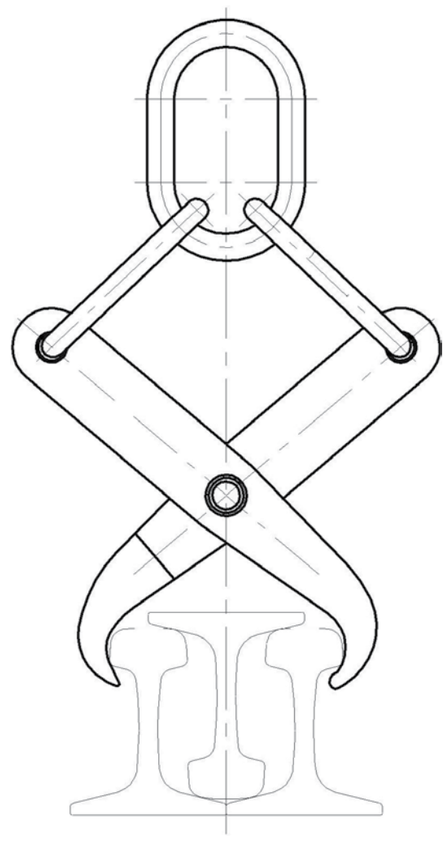

КЛЕЩИ

Клещи предназначены для транспортировки рельсов, являются универсальными, так как могут поднимать рельс как за головку, так и за подошву.

ОСНОВНЫЕ ТЕХНИЧЕСКИЕ ХАРАКТЕРИСТИКИ

Грузоподъемность, кг	1800
Габаритные размеры (ДхШхВ), мм	148x110x633
Масса, кг	8,5
Тип транспортируемых рельсов	Р65

* По требованию заказчика возможно изготовление захвата под нужный тип транспортируемого рельса.

ЗАХВАТ

Захват предназначен для подъема за головку и перемещения рельса. Оснащен предохранительным механизмом исключающим произвольное самораскрытие.
Закрытие и открытие захвата осуществляется стропальщиком дистанционно, тем самым повышая безопасность работ при транспортировке рельсов.

ОСНОВНЫЕ ТЕХНИЧЕСКИЕ ХАРАКТЕРИСТИКИ

Грузоподъемность, кг	2000
Габаритные размеры (ДхШхВ), мм	550x150x485
Масса, кг	13
Тип транспортируемого рельса	Р65

* По требованию заказчика возможно изготовление захвата под нужный тип транспортируемого рельса.

ЗАХВАТ

Захват предназначен для подъема за головку и перемещения рельса. Оснащен механизмом фиксации клешевин для исключения самораскрытия.
Допускается парная работа таких захватов — в этом случае необходимо использование траверсы.

ОСНОВНЫЕ ТЕХНИЧЕСКИЕ ХАРАКТЕРИСТИКИ

Грузоподъемность, кг	2000
Габаритные размеры (ДхШхВ), мм	276x140x608
Масса, кг	12,5
Тип транспортируемого рельса*	Р65

* По требованию заказчика возможно изготовление захвата под нужный тип транспортируемого рельса.

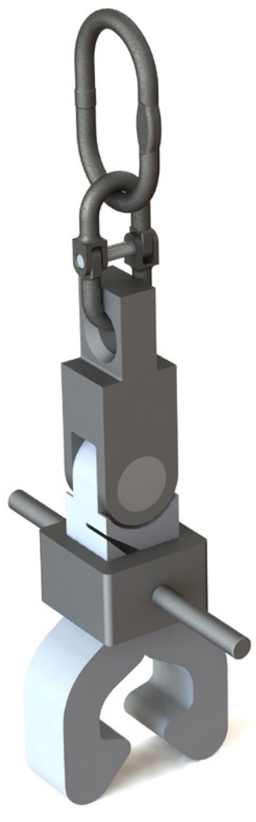

ЗАХВАТ РОЛИКОВЫЙ

Захват роликовый предназначен для подъёма и перемещения рельса типа Р65. Является навесным оборудованием, которое агрегатируется с машиной-носителем (специальная самоходная подвижная машина).

ОСНОВНЫЕ ТЕХНИЧЕСКИЕ ХАРАКТЕРИСТИКИ

Грузоподъемность, кг	2000
Габаритные размеры (ДхШхВ), мм	282x220x852,5
Масса, кг	33,7
Тип транспортируемых рельсов*	Р65

* По требованию заказчика возможно изготовление захвата под нужный тип транспортируемого рельса.

ПРИСПОСОБЛЕНИЕ ДЛЯ УКЛАДКИ БЕССТЫКОВОГО ПУТИ
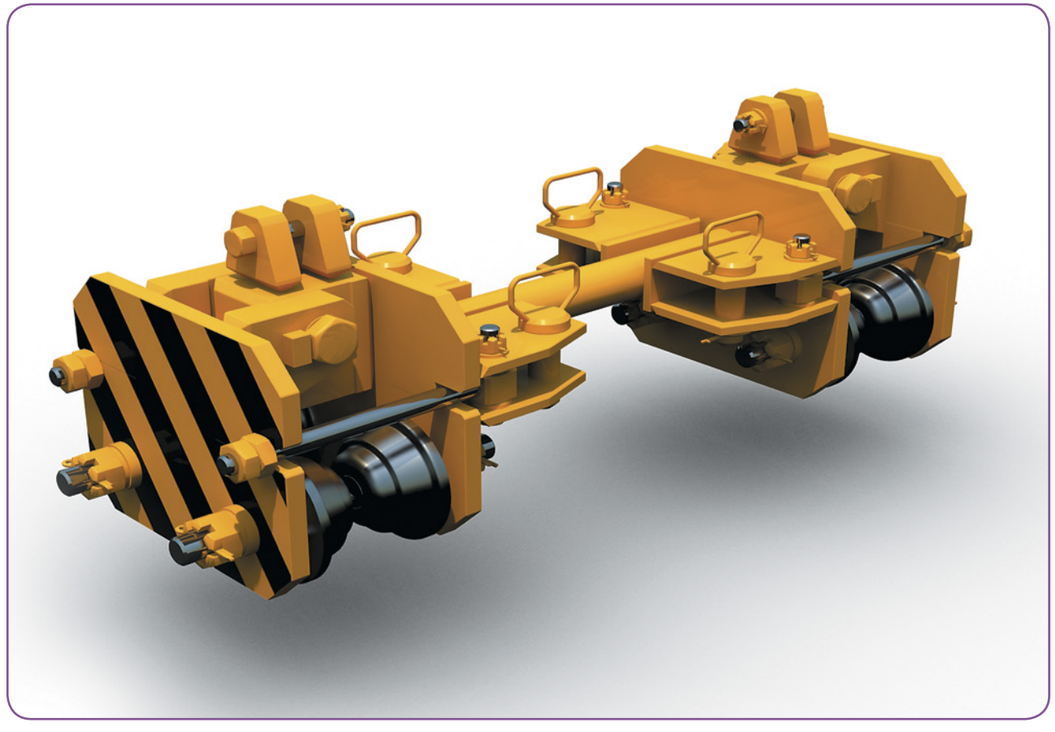
Приспособление позволяет устанавливать рельсовые плети из междупутья на места крепление их к шпалам. Применение приспособления позволяет увеличить объем работ по укладки в технологическое «окно» за счет снижения трудоемкости и повышения производительности труда, данное приспособление для рельсов марки Р-50 и Р-65